VÁLVULAS TEFLONADAS PARA CONTADORES

GATELL

Somos parte del ciclo del agua

Válvula de entrada en escuadra de esfera teflonada con pletina, sistema anti-fraude y anti-valdálico

Ref.	Aplicación	PN	Medidas / DN		
			13	15	20
08102B	Válvulas destinadas a instalarse en las centralizaciones de contadores de agua potable	**16**		•	•

Conexiones a contador mediante manguito o racor loco

Ref.		Conexión a válvula		Conexión a contador				
		DN		LL13	½"	¾"	⅞"	1"
08MAN	**MANGUITO**	20	¾" Izquierda o racor loco	•	•	•	•	•
8T0	**RACOR LOCO**							

Válvula de entrada en escuadra de esfera teflonada y sistema anti-fraude

Características:

Válvula en escuadra diseñada con brida para poder ser montada sobre la batería mediante una junta especial y dos tornillos de acero con protección anticorrosiva.

1. **Cuerpo** de latón estampado CW617N según norma UNE-EN 12165.
2. **Manecilla** de aleación de aluminio ZAMAK.
3. **Brida** orientable de latón estampado CW617N según norma UNE-EN 12165.
4. **Tornillos** de sujeción con protección anticorrosiva DRACOMET + PLUS.

- **Esfera** de latón con recubrimiento de teflón.
- **Junta de estanquidad,** elastómero EPDM según norma UNE-EN 681.
- **Junta** de válvula de entrada de EPDM según UNE-EN 681-1.
- **Eje de maniobra** de latón.

Ref. 08102B

Ref. 08102B/RL

Ref. 08102B/AF

Ref. 08102B/RL/AF

Esta válvula cumple con la norma UNE 19804 vigente y las Normas Básicas para las Instalaciones Interiores de Suministro de Agua del Ministerio de Industria publicadas en el B.O.E. el 13/01/76, apartado 1.4.1.: "Los materiales empleados en tuberías y grifería deben ser capaces, de forma general y como mínimo, para una presión de trabajo de 15 Kg/cm²".

- Anti vándalico de latón.

Sistema anti vandálico compuesto por un cuadradillo de apertura y cierre, con bloqueo que viene cubierto por una camisa móvil que evita la manipulación de la válvula, tanto en abierto como en cerrado, la camisa va collada con el tornillo con sistema anti fraude, para que sólo se pueda gestionar con la llave especialmente diseñada para la Compañía de Aguas ref. 08L041

Gatell, S.A.
C/ Valencia, 471, Local
08013 BARCELONA (España)
www.gatell.com
gatell@gatell.com
Tel.: 932 456 845

Válvula de entrada en escuadra de esfera teflonada con pletina, sistema anti-fraude y anti-valdálico

- Cada válvula se suministra con junta y tornillos.
- La rosca del cuerpo permite adaptar los manguitos y racores locos.
- Los elementos para conexión disponibles permiten instalar o cambiar cualquier tipo de contador con facilidad mediante llave americana.
- Las válvulas se han diseñado con una brida móvil para facilitar su orientación en la batería.

Accesorios:

- LLave americana.
- Caño libre.
- Manguito
- Racor loco.

SISTEMA ANTI-FRAUDE EXCLUSIVO PARA COMPAÑIAS DE AGUA

Recambios:

	Ref.
Junta válvula entrada	BH406
Tornillo BH	08TORLLAR

ESQUEMA TÉCNICO DE LA VÁLVULA

Ref. 08102B

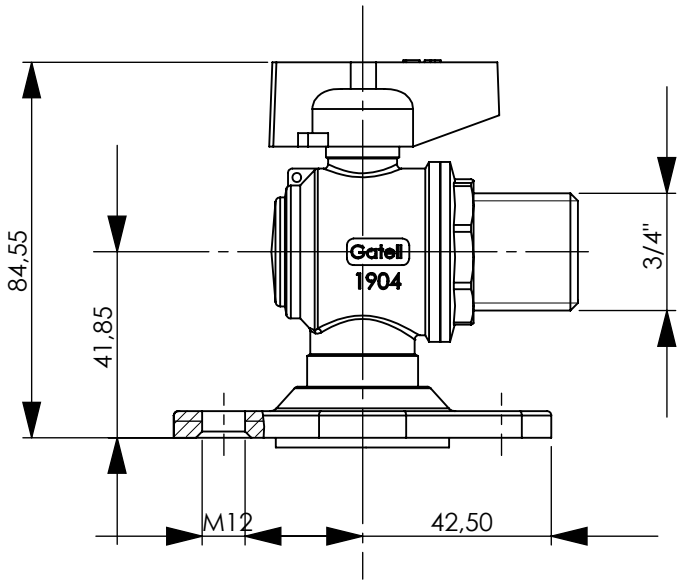

Ilustraciones, datos técnicos, dimensiones y pesos indicados están sujetos a cambios sin previo aviso, en función del progreso técnico.

Válvula de saldia en escuadra de esfera teflonada anti-retorno

Ref.	Aplicación	PN	Medidas / DN	Salida roscada	
				¾”	1”
08201B	Válvulas destinadas a instalarse tanto en las centralizaciones de contadores como en acometidas individuales de agua potable	**16**	20	•	•

Conexiones a contador mediante manguito o racor loco

Ref.		Conexión a válvula		Conexión a contador				
		DN		LL13	½”	¾”	⅞”	1”
08MAN	**MANGUITO**	20	¾” Izquierda o racor loco	•	•	•	•	•
8T0	**RACOR LOCO**							

Válvula de salida en escuadra de esfera anti-retorno

Características:

Válvula de accionamiento manual diseñada para instalarse en la salida del contador mediante manguito o racor loco. Esta válvula incorpora un dispositivo antirretorno incorporado, según los requerimientos de la norma UNE 19804.

Ref. 08201B

Ref. 08201B

1. **Cuerpo** de latón estampado CW617N según norma UNE-EN 12165.
2. **Manecilla** de aleación de aluminio ZAMAK.
3. **Toma de muestras** rosca 3/8”.

- **Esfera** de latón con recubrimiento de teflón.
- **Junta de estanquidad,** elastómero EPDM según norma UNE-EN 681.
- **Junta** de válvula de entrada de EPDM según UNE-EN 681-1.
- **Eje de maniobra** de latón.
- **Sistema anti-retorno** de poliacetal con muelle de acero inoxidable.

Ref. 08207B/RL/P

Esta válvula cumple con la norma UNE 19804 vigente y las Normas Básicas para las Instalaciones Interiores de Suministro de Agua del Ministerio de Industria publicadas en el B.O.E. el 13/01/76, apartado 1.4.1.: “Los materiales empleados en tuberías y grifería deben ser capaces, de forma general y como mínimo, para una presión de trabajo de 15 Kg/cm²”.

Gatell, S.A.
C/ Valencia, 471, Local
08013 BARCELONA (España)
www.gatell.com
gatell@gatell.com
Tel.: 932 456 845

Válvula de saldia en escuadra de esfera teflonada anti-retorno

- Lleva incorporada válvula antirretorno:
    - Garantiza salubridad pública evitando retrocesos de aguas no deseadas.
    - Protege a los contadores del retroceso de agua caliente.
    - Mantiene el rendimiento hidráulico.

- Los elementos para conexión disponibles manguito y racor loco permiten instalar o cambiar cualquier tipo de contador con facilidad mediante llave americana (Ref. BH411).

Accesorios:

- Manguito
- Llave americana
- Caño libre
- Racor loco

ESQUEMA TÉCNICO DE LA VÁLVULA

Ref. 08201B

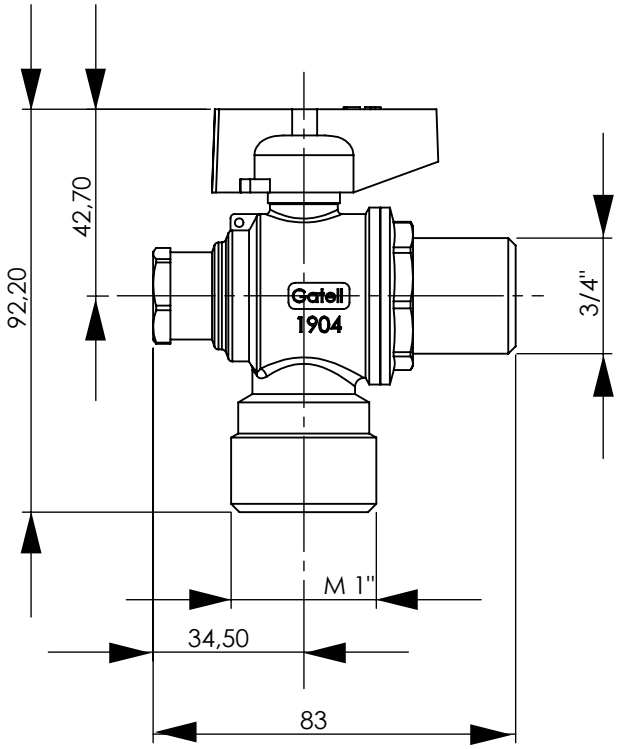

Válvula de entrada en escuadra de esfera teflonada roscada, sistema anti-fraude y anti-vandálico

Ref.	Aplicación	PN	Medidas / DN		
			13	15-3/4"	20-1"
08105B	Válvulas destinadas a instalarse en acometidas individuales de contadores de agua potable	**16**		•	•

Conexiones a contador mediante manguito o racor loco

Ref.		Conexión a válvula		Conexión a contador				
		DN		LL13	½"	¾"	⅞"	1"
08MAN	**MANGUITO**	20	¾" Izquierda o racor loco	•	•	•	•	•
8T0	**RACOR LOCO**							

Válvula de entrada en escuadra de esfera teflonada y sistema anti-fraude

Características:

Válvula en escuadra diseñada con rosca para poder ser montada en cofre .

1. **Cuerpo** de latón estampado CW617N según norma UNE-EN 12165.
2. **Manecilla** de aleación de aluminio ZAMAK.

- **Esfera** de latón con recubrimiento de teflón.
- **Junta de estanquidad,** elastómero EPDM según norma UNE-EN 681.
- **Eje de maniobra** de latón.

Esta válvula cumple con la norma UNE 19804 vigente y las Normas Básicas para las Instalaciones Interiores de Suministro de Agua del Ministerio de Industria publicadas en el B.O.E. el 13/01/76, apartado 1.4.1.: "Los materiales empleados en tuberías y grifería deben ser capaces, de forma general y como mínimo, para una presión de trabajo de 15 Kg/cm²".

Ref. 08105B

Ref. 08105B/RL

También disponible:

Antivandálico

Antifraude
Cuadradillo 30x30

Ref. 08105BAF

Ref. 08105B/RL/AF

- Anti vándalico de latón.

Sistema anti vandálico compuesto por un cuadradillo de apertura y cierre, con bloqueo que viene cubierto por una camisa móvil que evita la manipulación de la válvula, tanto en abierto como en cerrado, la camisa va collada con el tornillo con sistema anti fraude, para que sólo se pueda gestionar con la llave especialmente diseñada para la Compañía de Aguas ref. 08L041

Gatell, S.A.
C/ Valencia, 471, Local
08013 BARCELONA (España)
www.gatell.com
gatell@gatell.com
Tel.: 932 456 845

Válvula de salida en escuadra de esfera teflonada roscada anti-retorno

Ref.	Aplicación	PN	Medidas / DN	Salida roscada	
				¾”	1”
08207B	Válvulas destinadas a instalarse tanto en las centralizaciones de contadores como en acometidas individuales de agua potable	**16**	**20**	•	•

Conexiones a contador mediante manguito o racor loco

Ref.		Conexión a válvula		Conexión a contador				
		DN		LL13	½”	¾”	⅞”	1”
08MAN	**MANGUITO**	20	¾” Izquierda o racor loco	•	•	•	•	•
8T0	**RACOR LOCO**							

Válvula de salida en escuadra de esfera anti-retorno

Características:

Válvula de accionamiento manual diseñada para instalarse en la salida del contador mediante manguito o racor loco. Esta válvula incorpora un dispositivo antirretorno incorporado, según los requerimientos de la norma UNE 19804.

Ref. 08207B

1. **Cuerpo** de latón estampado CW617N según norma UNE-EN 12165.
2. **Manecilla** de aleación de aluminio ZAMAK.
3. **Toma de muestras** rosca 3/8”.

- **Esfera** de latón con recubrimiento de teflón.
- **Junta de estanquidad,** elastómero EPDM según norma UNE-EN 681.
- **Junta** de válvula de entrada de EPDM según UNE-EN 681-1.
- **Eje de maniobra** de latón.
- **Sistema anti-retorno** de poliacetal con muelle de acero inoxidable.

Ref. 08207B/RL

Esta válvula cumple con la norma UNE 19804 vigente y las Normas Básicas para las Instalaciones Interiores de Suministro de Agua del Ministerio de Industria publicadas en el B.O.E. el 13/01/76, apartado 1.4.1.: “Los materiales empleados en tuberías y grifería deben ser capaces, de forma general y como mínimo, para una presión de trabajo de 15 Kg/cm²”.

Gatell, S.A.
C/ Valencia, 471, Local
08013 BARCELONA (España)
www.gatell.com
gatell@gatell.com
Tel.: 932 456 845

Válvula de entrada en escudra de esfera teflonada PE, sistema anti-fraude y anti-vandálico

Ref.	Aplicación	PN	Medidas / DN 15 y 20		
			20	25	32
08106B	Válvulas destinadas a instalarse en acometids individuales de contadores de agua potable	16	•	•	•

Conexiones a contador mediante manguito o racor loco

Ref.		Conexión a válvula		Conexión a contador				
		DN		LL13	½"	¾"	⅞"	1"
08MAN	MANGUITO	20	¾" Izquierda o racor loco	•	•	•	•	•
8T0	RACOR LOCO							

Válvula de entrada en escuadra de esfera teflonada y sistema anti-fraude

Características:

Válvula en escuadra diseñada con rosca para poder ser montada en cofre con conexión a PE de 20, 25 y 32 mm.

1. **Cuerpo** de latón estampado CW617N según norma UNE-EN 12165.
2. **Manecilla** de aleación de aluminio ZAMAK.

- **Esfera** de latón con recubrimiento de teflón.
- **Junta de estanquidad,** elastómero EPDM según norma UNE-EN 681.
- **Eje de maniobra** de latón.

Esta válvula cumple con la norma UNE 19804 vigente y las Normas Básicas para las Instalaciones Interiores de Suministro de Agua del Ministerio de Industria publicadas en el B.O.E. el 13/01/76, apartado 1.4.1.: "Los materiales empleados en tuberías y grifería deben ser capaces, de forma general y como mínimo, para una presión de trabajo de 15 Kg/cm²".

Ref. 08106B

Ref. 08106B/RL

También disponible:

Antivandálico

Antifraude
Cuadradillo 30x30

Ref. 08106B/AF

Ref. 08106B/RL/AF

• Anti vándalico de latón.

Sistema anti vandálico compuesto por un cuadradillo de apertura y cierre, con bloqueo que viene cubierto por una camisa móvil que evita la manipulación de la válvula, tanto en abierto como en cerrado, la camisa va collada con el tornillo con sistema anti fraude, para que sólo se pueda gestionar con la llave especialmente diseñada para la Compañía de Aguas ref. 08L041

Opción **ajuste hexagonal**

Gatell, S.A.
C/ Valencia, 471, Local
08013 BARCELONA (España)
www.gatell.com
gatell@gatell.com

Tel.: 932 456 845

Válvula de salida en escuadra de esfera teflonada PE anti-retorno

Ref.	Aplicación	PN	Medidas / DN	PE	
				25	32
08208B	Válvulas destinadas a instalarse tanto en las centralizaciones de contadores como en acometidas individuales de agua potable	**16**	15 y 20	•	•

Conexiones a contador mediante manguito o racor loco

Ref.		Conexión a válvula		Conexión a contador				
		DN		LL13	½”	¾”	⅞”	1”
08MAN	**MANGUITO**	20	¾” Izquierda o racor loco	•	•	•	•	•
8T0	**RACOR LOCO**							

Válvula de salida en escuadra de esfera anti-retorno

Características:

Válvula de accionamiento manual diseñada para instalarse en la salida del contador mediante manguito o racor loco. Esta válvula incorpora un dispositivo antirretorno incorporado, según los requerimientos de la norma UNE 19804.

Ref. 08208B

Ref. 08208B/RL

1. **Cuerpo** de latón estampado CW617N según norma UNE-EN 12165.
2. **Manecilla** de aleación de aluminio ZAMAK.
3. **Toma de muestras** rosca 3/8”.

- **Esfera** de latón con recubrimiento de teflón.
- **Junta de estanquidad,** elastómero EPDM según norma UNE-EN 681.
- **Junta** de válvula de entrada de EPDM según UNE-EN 681-1.
- **Eje de maniobra** de latón.
- **Sistema anti-retorno** de poliacetal con muelle de acero inoxidable.

Esta válvula cumple con la norma UNE 19804 vigente y las Normas Básicas para las Instalaciones Interiores de Suministro de Agua del Ministerio de Industria publicadas en el B.O.E. el 13/01/76, apartado 1.4.1.: “Los materiales empleados en tuberías y grifería deben ser capaces, de forma general y como mínimo, para una presión de trabajo de 15 Kg/cm²”.

Opción **ajuste hexagonal**

Gatell, S.A.
C/ Valencia, 471, Local
08013 BARCELONA (España)
www.gatell.com
gatell@gatell.com
Tel.: 932 456 845

Válvula de esfera teflonadas roscadas y para PE

Válvula de esfera teflonada con rosca hembra (Tipo C: cuadradillo; Tipo M: manecilla)

Ref.	Aplicación	PN	Accionamiento		Rosca hembra (otras bajo pedido)					
			Tipo C (*)	Tipo M	½"	¾"	1"	1"½	2"	½"-¾"
06VECHH012	Válvula de servicio	16	30x30	•	•					
06VECHH034			30x30	•		•				
06VECHH100			30x30	•			•			
06VECHH012034			30x30	•						•
06VECHH112112			30x30	•				•		
06VECHH200200			30x30	•					•	

(*) Sistemas anti-fraude y anti-vandálicos compatibles

Características

- **Cuerpo y accionamiento** de latón CW617N según UNE-EN 12165.
- **Junta de estanquidad esfera** de teflón.
- **Esfera** de latón teflonada

*Consultar modelos rosca macho-hembra

Ref. 06VECHH

También disponible:

Maneta

Antifraude

Antivandálico

Válvula de esfera teflonada con enchufe para PE

Ref.	Aplicación	PN	Accionamiento		Enchufe		
			Cuadradillo 30x30	Manecilla	PE20	PE25	PE32
06VECPE20PE20	Válvula de servicio	16	•		•		
06VEMPE20PE20				•	•		
06VECPE25PE25			•			•	
06VEMPE25PE25				•		•	
06VECPE32PE32			•				•
06VEMPE32PE32				•			•

Características

- **Cuerpo y accionamiento** de latón CW617N según UNE-EN 12165.
- **Junta de estanquidad esfera** de teflón.
- **Esfera** de latón teflonada

Ref. 06VECPE

También disponible:

Maneta

Antifraude

Antivandálico

Opción **ajuste hexagonal**

Gatell, S.A.
C/ Valencia, 471, Local
08013 BARCELONA (España)
www.gatell.com
gatell@gatell.com

Tel.: 932 456 845

Somos parte del ciclo del agua

Calle Valencia 471, 08013 Barcelona

www.gatell.com

+34 932 456 845 www.gatell.com @gatell_sa /company/gatell /gatellsa @gatell1942