Válvula de esfera teflonada roscada

Ref.	Aplicación	PN	DN	Conexión		
					H 3/4”	H 1”
06VECHH	Válvulas destinadas a instalaciones de agua potable	25	20	H 3/4”	•	
				H 1”		
			25	H 3/4”		
				H 1”		•

Válvula de esfera teflonada

Características técnicas:

Válvula de accionamiento manual apta para instalaciones de agua potable.

1. **Cuerpo** en latón estampado CW617N según norma UNE-EN 12165.
2. **Bola** de latón CW617N según norma UNE-EN 12165 teflonada.
3. **Eje** de latón CW617N según norma UNE-EN 12165.
4. **Junta tórica eje** de EPDM según norma UNE-EN 681-1.
5. **Rosca** de latón CW617N según norma UNE-EN 12165.
6. **Cuadradillo** de latón CW617N según norma UNE-EN 12165.
7. **Asiento** PTFE
8. **Tornillo antifraude** de acero inoxidable según la norma UNE-EN 10088-1
9. **Tapón** antipolvo de TPE

Ref. 06VECHH

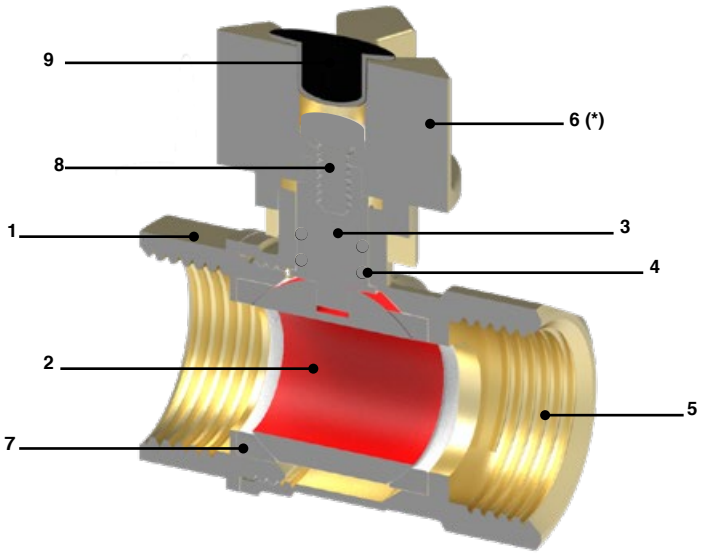

Esta válvula cumple con la norma UNE 19804 vigente y las Normas Básicas para las Instalaciones Interiores de Suministro de Agua del Ministerio de Industria publicadas en el B.O.E. el 13/01/76, apartado 1.4.1.: “Los materiales empleados en tuberías y grifería deben ser capaces, de forma general y como mínimo, para una presión de trabajo de 15 kg/cm2”.

(*)También disponible:

Maneta

Antifraude

Antivandálico

Gatell, S.A.
C/ Valencia, 471, Local
08013 BARCELONA (España)
www.gatell.com
gatell@gatell.com

Tel.: 932 456 845

ESQUEMA TÉCNICO:

Ref. 06VECHH

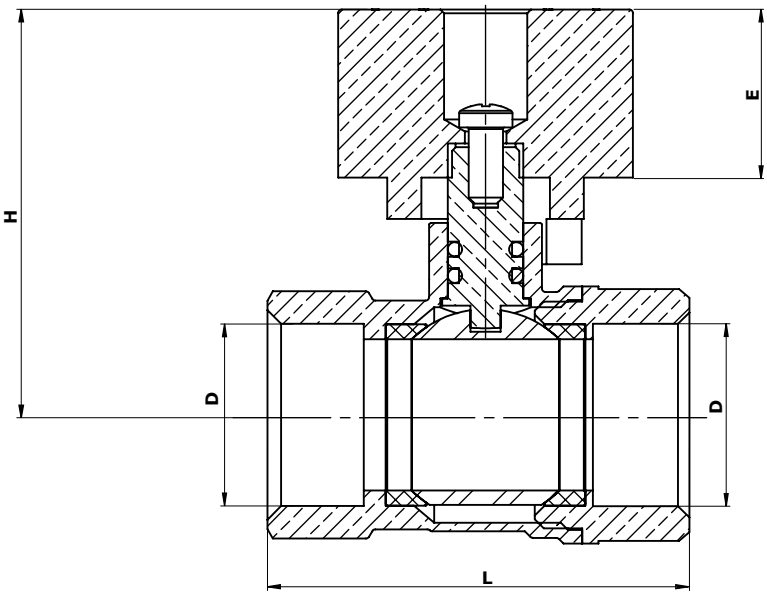

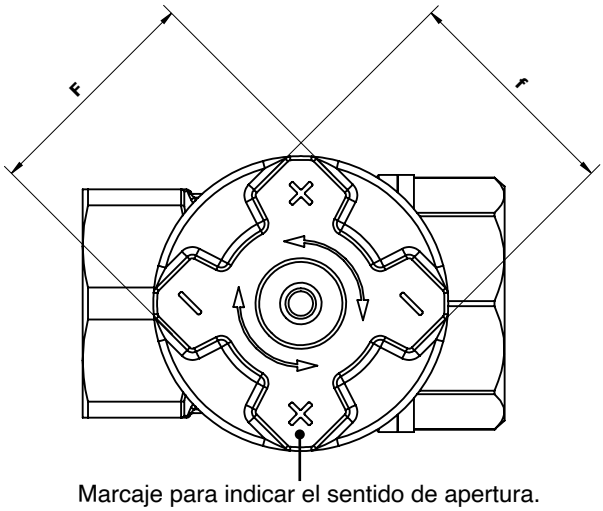

Marcaje para indicar el sentido de apertura.

La **X** en posición horizontal indica que el paso de agua está cerrado.

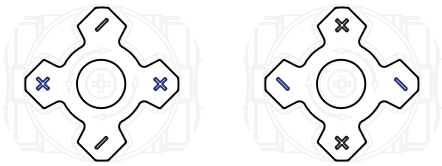

PASO CERRADO **PASO ABIERTO**

Ref.	DN	D	L (mm)	H (mm)	E (mm)	F (mm)	f (mm)	Peso (kg)
06VECHH034	20	24,10	55,80	53,63	22,20	30	30	0,30
06VECPHH100	25	33	61,80	56,80	22,20	30	30	0,40

Ilustraciones, datos técnicos, dimensiones y pesos indicados sujetos a cambios sin previo aviso, en función del progreso técnico.